ARGANO CON FRENO MANUALE PER TRAZIONE

MANUAL WINCH WITH BRAKE FOR TRACTION

CODICE : 550.180.01P

Rapporto riduzione 1:4
Trazione 5395N (550 Kg

Riduction ratio 1:4
Traction 5395N (550 Kg)

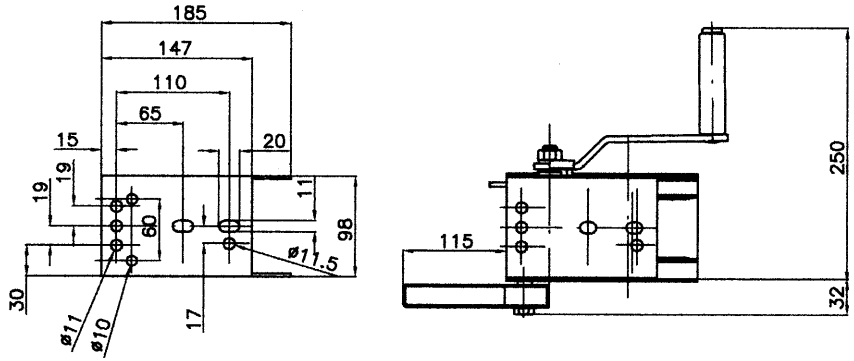
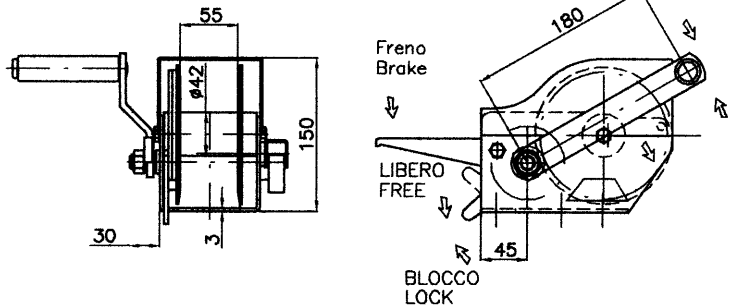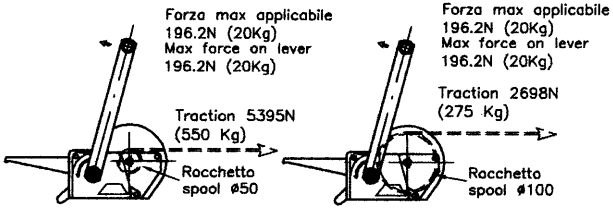
Forza max applicabile 196.2N (20Kg)
Max force on lever 196.2N (20Kg)